PV175B-1

linea

Газовая варочная панель, 72 см, белое стекло, скошенный край

ЭСТЕТИКА и УПРАВЛЕНИЕ

Белое стекло, скошенный край

Чугунные решетки

Поворотные переключатели

Крышки горелок эмалированные

ФУНКЦИОНАЛЬНОСТЬ

Автоматический электроподжиг

5 ультранизких газовых горелок с вертикальным пламенем:

Задняя левая – 1,7 кВт

Передняя левая – 1,1 кВт

Центральная – 3,2 кВт

Задняя правая – 2,6 кВт

Передняя правая – 1,7 кВт

БЕЗОПАСНОСТЬ

Газ-контроль

АКСЕССУАРЫ В КОМПЛЕКТЕ

Жиклеры для сжиженного газа G30

ТЕХНИЧЕСКИЕ ХАРАКТЕРИСТИКИ

Тип газа: природный G20

Мощность подключения: 1 Вт

Номинальная мощность газа: 10,3 кВт

Напряжение: 220-240 В

Частота тока: 50/60 Гц

Типы нагрева

Также поставляется

- **PV175S-1** - Стекло Stopsol
- **PV175N-1** - Черное стекло

СМЕГ Руссия
Россия, 117105, Москва
Варшавское шоссе, д.1, стр.1-2, офис А-615
Тел. +7 (495) 380-37-82
Факс 7 (495) 380-37-81

PV175B-1

linea

белое стекло
72 cm
газ

Стандартный монтаж:
Традиционный монтаж мойки в столешницу, подходит для любых кухонных гарнитуров.

Стекло на основании из нержавеющей стали:
Стеклянные разделочные доски имеют основание из нержавеющей стали с целью повышения надежности.

Горелка повышенной мощности:
Горелки повышенной мощности производят почти вертикальное пламя, что способствует уменьшению рассеивания тепла и увеличению количества тепла, передаваемого на посуду.

СМЕГ Руссия
Россия, 117105, Москва
Варшавское шоссе, д.1, стр.1-2, офис А-615
Тел. +7 (495) 380-37-82
Факс 7 (495) 380-37-81

PV175B-1

linea

белое стекло
72 cm
газ

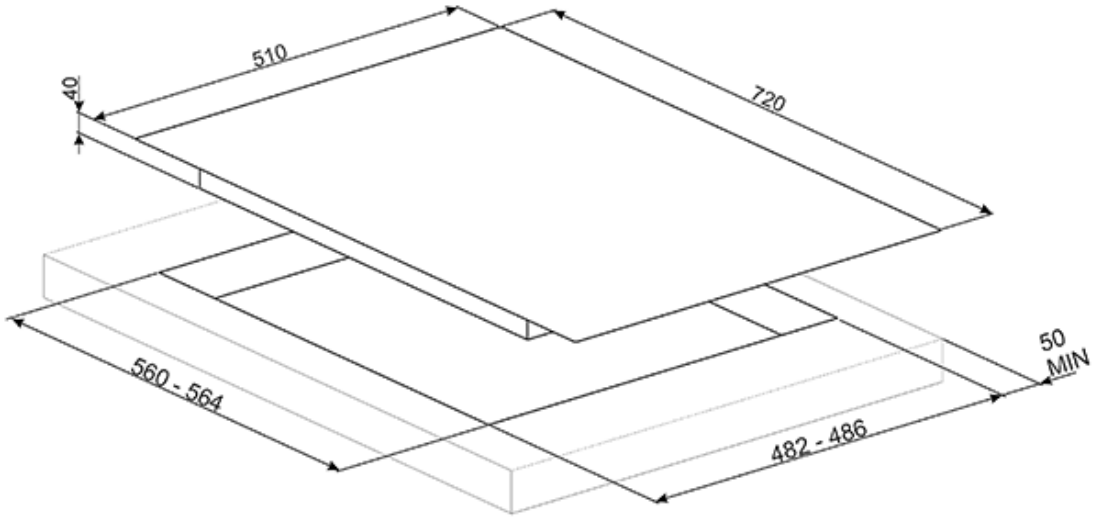

СМЕГ Руссия
Россия, 117105, Москва
Варшавское шоссе, д.1, стр.1-2, офис А-615
Тел. +7 (495) 380-37-82
Факс 7 (495) 380-37-81