CMSC451B

Автоматическая кофемашина, 60 см, высота 45 см, белое стекло

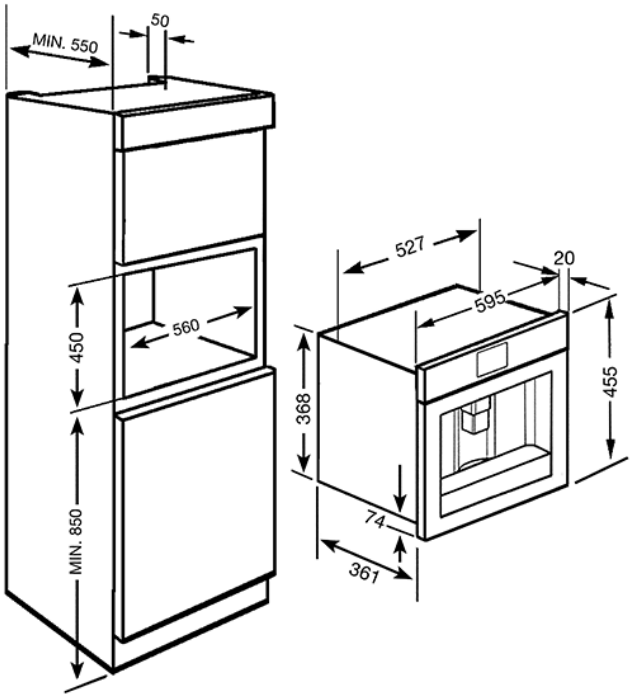

• ЭСТЕТИКА и УПРАВЛЕНИЕ • Белое стекло • Поворотные переключатели с подсветкой • Многоязычный LCD-дисплей (в том числе русский язык) • ФУНКЦИИ/ ОПЦИИ/ ТЕМПЕРАТУРА • Регулировка количества кофе на чашку - 3 уровня • Регулировка крепости кофе - 5 уровней (очень слабый, слабый, средний, крепкий, очень крепкий) • Регулировка температуры кофе - 3 уровня • Регулировка помола • Использование кофе в зернах и молотого • Возможна подача горячей воды для заварки чая • Автоматическое приготовление каппучино • Автоматическая подача пара для приготовления каппучино • Автоматическое включение по времени • Автоматическое споласкивание • Очистка от накипи • Насадка для двух чашек, регулируемая по высоте • Режим энергосбережения Stand-by • ОСОБЕННОСТИ • Резервуар для воды – 1.8 л • Резервуар для зерен кофе – 220 г • Емкость для молотого кофе • Съемный контейнер для кофейной гущи • Емкость для молока • Поддон для сбора капель • Освещение – 2 лампы накаливания • Телескопические направляющие • ТЕХНИЧЕСКИЕ ХАРАКТЕРИСТИКИ • Давление помпы: 15 бар • Номинальная мощность: 1,35 кВт • Напряжение: 220-240 Вт • Частота тока: 50/60 Гц

Типы нагрева

Также поставляется

• CMSC451 - Серебристое стекло Stopsol + нержавеющая сталь