SFP750POPZ

Многофункциональный духовой шкаф с функцией пиролиза и функцией пицца, 60 см, 10 функций, кремовый, фурнитура латунная. Класс энергопотребления A
EAN13: 8017709218980

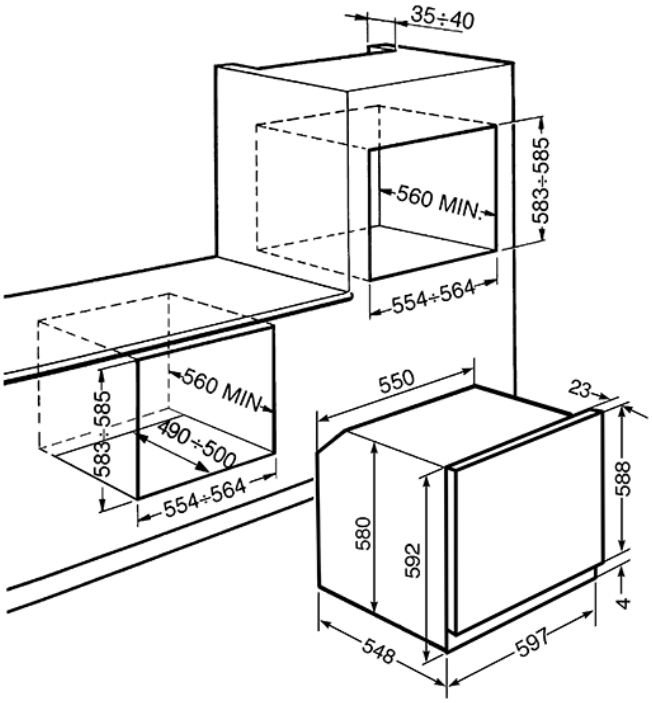

• ЭСТЕТИКА и УПРАВЛЕНИЕ • Кремовый • Фурнитура латунная • Аналоговый программатор, часы • Поворотные переключатели • ФУНКЦИИ/ ОПЦИИ/ ТЕМПЕРАТУРА • 9 функций приготовления • Функции очистки: пиролиз • Таймер, отсрочка включения и автоматическое отключение в конце программы • Акустический сигнал окончания приготовления • Электронный контроль температуры (50 – 280C) • Быстрый предварительный разогрев • ВНУТРЕННЯЯ КАМЕРА • Полезный объем 65 л • 5 уровней приготовления • Металлические направляющие • Эмаль Ever Clean • 2 галогенные лампы (40 Вт) • Внутреннее стекло дверцы сплошное съемное • Петли SoftClose • БЕЗОПАСНОСТЬ • Тангенциальная система охлаждения • 4 стекла дверцы, «холодная дверца» • Автоматическое отключение при открытой дверце • Блокировка дверцы при пиролизе • АКСЕССУАРЫ В КОМПЛЕКТЕ • 2 глубоких эмалированных противня, 40 мм • Решетка для противней • 2 решетки с ограничителем • 1 вертел • Огнеупорный камень + лопатка • 2 телескопических направляющих полного выдвижения • ТЕХНИЧЕСКИЕ ХАРАКТЕРИСТИКИ • Номинальная мощность: 3,0 кВт • Мощность гриля: 2,7 кВт • Напряжение: 220-240 В • Сила тока: 13 А • Частота тока: 50/60 Гц

Типы нагрева

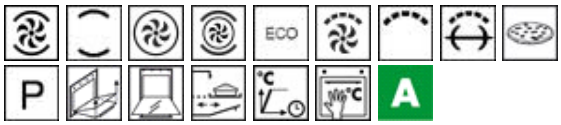

дополнительные аксессуары

• MF700POL - набор из 2 ручек с кристаллами SWAROVSKI ELEMENTS

Также поставляется

• SFP750AX - Антрацит, фурнитура серебристая • SFP750AOPZ - Антрацит, фурнитура латунная, функция "пицца" • SFP750BSPZ - Белый, фурнитура состаренное серебро